① Sport-Thieme® speelpalen "Universal"

De prijsvriendelijke installatie voor de school- en recreatiesport. Van verzinkt buizenstaal, ø 83 mm, 300 cm lang. De nethoogten kunnen traploos worden versteld, ideaal voor volleybal, tennis, vuistbal enz. Per paal 3 verstelbare schuivers. Levering zonder bodemhuls.

71 115 6603 Paar **321,49** 389,–

② Sport-Thieme® volleybalinstallatie "Universal"

Set

Compleet volleybalset met palen, net en bal - de universeel bruikbare installatie voor school- en recreatiesport.

De set bestaat uit:

- 1 paar universele netpalen ø 83 mm ①
- 2 bodemhulzen ⑦
- 1 volleybalnet DVV, pag. 73 ④
- 1 volleybal, pag. 15 ④

Set **57,69** 69,80 **besparen!**

71 114 4000 Set **461,98** 559,–

③ Sport-Thieme® volleybalpalen om in te hangen

Uit staalbuis, ø 83 mm, 256 cm lang. Speciaal geschikt bij zaalrenovatiewerkzaamheden of voor een later uitrusten met palen. De voordelen: de palen zijn moeiteloos op te bouwen en na gebruik terug in de materiaalruimte op te bergen. Geen kosten voor vloerwerkzaamheden/kernboringen. Met schuivers voor een traploze nethoogte afstelling. Optioneel met spaninrichting.

Als tegenpaal

71 167 8303 Stuk **263,64** 319,–

Met spansysteem

71 167 8316 Stuk **412,40** 499,–

④ Sport-Thieme® muurrail

Om met pluggen aan de zaalmuur te bevestigen of in te betonneren. Met verstelbare ogen. Een praktisch toestel dat in geen zaal mag ontbreken. Aluminiumprofiel 40x16 mm, met afgeronde randen. L: ca. 2 m. **Direct mee bestellen:** Spaninrichting ⑪ en bescherming ⑫.

71 114 2802 Stuk **95,–** 114,95

Accessoires voor alle volleybalinrichtingen

⑤ Volleybalsmash-trainingstoestel

Om de opslag te leren, te trainen en te verbeteren. Iedereen is het erover eens: het eenvoudige gebruik en de trefzekerheid ondersteunt deze leermethode op effectieve wijze. De ring is met lucht gevuld en levert dus praktisch geen weerstand op bij het slaan en vermindert daardoor het gevaar voor letsel. Handgreep ca. 35cm lang, ø 5,8 cm. Slang ca. 65 cm lang.

71 113 8809 Stuk **32,19** 38,95

⑥ Sport-Thieme® scorebord met ringmapsysteem

Voor allerhande sporttakken. Met deze nieuwe scoreborden met ringmapsysteem kan je speelresultaten van 0-99 en recordresultaten van 0-7 aanduiden. Opstelling (LxHxT) ca. 48x31x22 cm, 1,2 kg.

71 111 4209-2 Stuk **52,02** 62,95

Accessoires voor ①③

⑦ Grondbus

Van V2A, voor palen ø 83 mm, 350 mm lang. Met afsluitdeksel.

71 151 5608-1 Stuk **37,98** 45,95

⑧ Schuiver set

In de hoogte verstelbaar voor ronde palen ø 83 mm, set bestaande uit: 1 schuiver met spanrol, 2 schuivers met haak voor netbevestiging.

71 151 5709 Set **86,74** 104,95

⑨ Veiligheidsspaninrichting

Geschikt voor alle volleybal- en speelpalen met ø 83 mm. Weerbestendige uitvoering, met nieuw gordelspansysteem. Geen slijtageprobleem met onderdelen zoals zwengel, scharnier en spindel.

71 115 7231-1 Stuk **123,93** 149,95

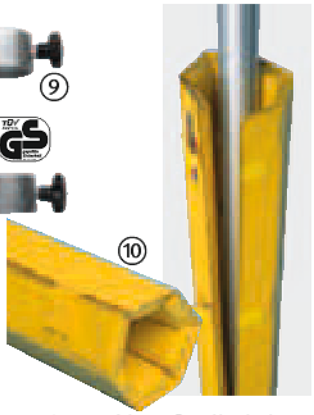

⑩ Sport-Thieme® Volleybal-paalbeschermers

Voor volleybalpalen 80x80 mm en ø 83-105 mm, 6-hoekig. Dankzij het stevige beschermingsmateriaal wordt het gevaar voor letsel aanzienlijk verminderd. Beschermer ca. 200 cm lang met een stabiele bekleding, weerbestendig. Met klittenbandsluitingen. Onontbeerlijk voor de veiligheid van uw spelers.

71 114 6208 Stuk **140,45** 169,95

Accessoires voor ④

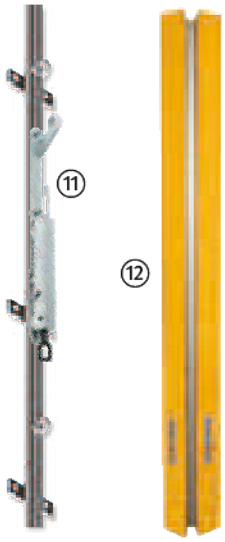

⑪ Sport-Thieme® Spaninrichting voor wandrail

Voor het eenvoudig, snel en veilig spannen van netten. Gereed gemonteerd met spanrol. Traploze hoogteverstelling, met spindelverstelling voor draadspanning. Inclusief spanzwengel. Levering zonder wandrail. LxBxH: ca. 66x4x11 cm.

71 115 7228 Stuk **144,59** 174,95

⑫ Sport-Thieme® Beschermkussens voor muurrail

Bestaande uit 2 opvouwbare schuimkussens in wigvorm. Kern van neopoleen licht schuim. Met klittenband aan de achterkant voor eenvoudige installatie. Coating gemaakt van zeildoek 550 g (72% polychloride, 27% polyester, 1% polypropyleen), geel. LxBxH: 200x100x8 cm. Aangebracht op houten paneel voor eenvoudige muurmontage. Geschikt voor muurrail ④.

71 154 5308 Stuk **205,79** 249,–